中国国家强制性产品认证证书

证书编号：2024010307661242

认证委托人名称及地址
浙江天正电气股份有限公司
浙江省乐清市柳市镇苏吕工业区

生产者名称及地址
浙江天正电气股份有限公司
浙江省乐清市柳市镇苏吕工业区

生产企业名称及地址
浙江天正电气股份有限公司乐清经济开发区分公司
浙江省温州市乐清市经济开发区中心大道 288 号

产品名称和系列、型号、规格
塑料外壳式断路器
TeM7DC-250C, TeM7DC-250L, TeM7DC-250M, TeM7DC-250H, TeM7DC-250S, TeM7DC-250R；详见附页

产品标准和技术要求
GB/T 14048.2-2020

上述产品符合《强制性产品认证实施规则 低压电器 低压元器件》（CNCA-C03-02:2024）的要求，特发此证。

发证日期：2026 年 03 月 27 日 **有效期至：**2029 年 07 月 18 日

本证书为变更证书，证书首次颁发日期：2024 年 07 月 19 日
证书信息和有效性可扫描下方二维码或登录发证机构网站查验，
也可在认监委网站（www.cnca.gov.cn）查询。

签发：

中国质量认证中心
CHINA QUALITY CERTIFICATION CENTRE

中国质量认证中心有限公司

http://www.cqc.com.cn 北京市丰台区南四环西路188号九区5号楼 100070 电话：+86 10 83886666

中国国家强制性产品认证证书

证书编号：2024010307661242

证书附页：第 1 页 共 3 页

TeM7DC-250C, TeM7DC-250L, TeM7DC-250M,
TeM7DC-250H, TeM7DC-250S, TeM7DC-250R
In: 160A,180A,200A, 225A,250A;
Ue:DC500V/750V/1000V;Ui:1000V(DC);Uimp:8kV;
过电流脱扣器类型：热磁式；
C 型 Ue: DC500V/750V/1000V，Ics=Icu=25kA；
L 型 Ue: DC500V/750V/1000V，Ics=Icu=36kA;
M 型 Ue: DC500V/750V/1000V，Ics=Icu=50kA;
H 型 Ue: DC500V/750V，Ics=Icu=85kA; DC1000V，Ics=Icu=50kA ；
S 型 Ue: DC500V/750V，Ics=Icu=100kA; DC1000V，Ics=Icu=50kA；
R 型 Ue: DC500V/750V，Ics=Icu=110kA; DC1000V，Ics=Icu=50kA；
选择性类型：A 类；
直流接线方式：500V 为二极串(3P 外形)，750V 为三极串(3P 外形)，1000V 为四级串(4P 外形)；直流接线图见附页一；
配用的辅助触头：1NO1NC、2NO2NC； Uimp：4kV；Ui：400V；Ith：3A；AC-15：AC400V/1.5A；DC-13：DC220V/ 0.15A;

直流接线图：

二极串 接线图

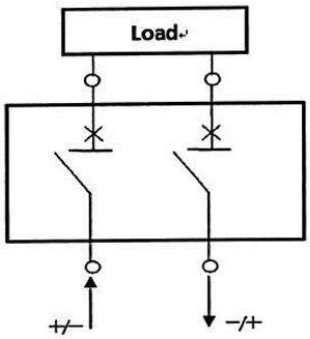

本页为证书附页，应与证书主页同时使用。

中国质量认证中心
CHINA QUALITY CERTIFICATION CENTRE

中国质量认证中心有限公司

中国国家强制性产品认证证书

证书编号：2024010307661242

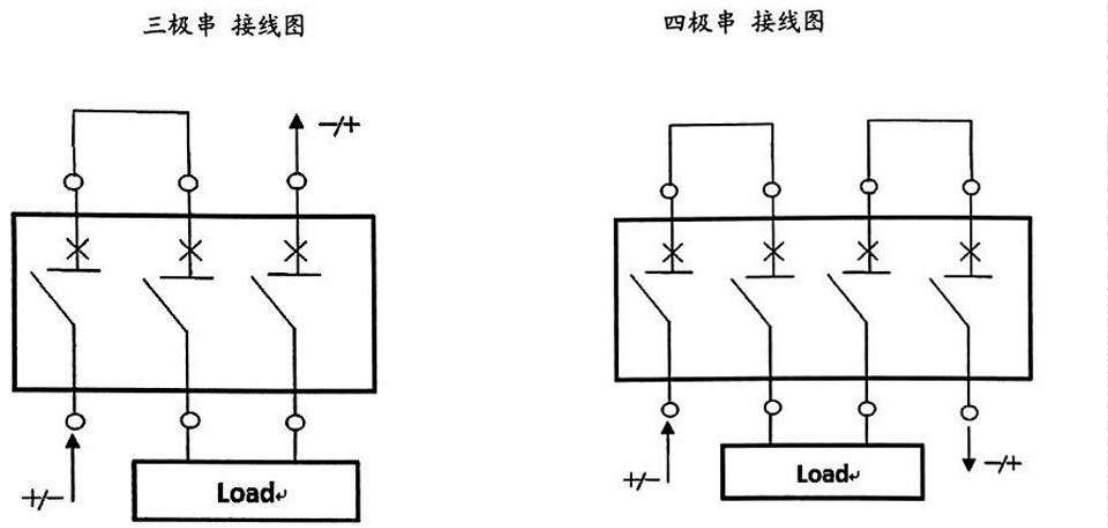

Te M 7 DC — □ □ □ / □ □ □

① ② ③ ④ ⑤ ⑥ ⑦ ⑧ ⑨ ⑩

① 企业特征代号

② 塑料外壳式断路器

③ 设计序号

④ 产品型号代号: DC-直流式

⑤ 壳架等级代号：250

⑥ 分断等级代号：C、L、M、H、S、R

⑦ 操作方式代号：无代号：手柄直接操作； Z: 转动手柄操作；

⑧ 接线方式代号：2：二极串（3P 外形）3：三极串（3P 外形）

4：四极串（4P 外形）

⑨ 脱扣器代号：***2：电磁式脱扣器；3：热磁式脱扣器***

本页为证书附页，应与证书主页同时使用。

中国质量认证中心
CHINA QUALITY CERTIFICATION CENTRE

中国质量认证中心有限公司

http://www.cqc.com.cn 北京市丰台区南四环西路188号九区5号楼 100070 电话：+86 10 83886666

中国国家强制性产品认证证书

证书编号：2024010307661242

⑩ 附件代号:

00：内部无附件

08：报警触头

10：分励脱扣器

30：欠压脱扣器

20：单辅助触头

21：双辅触头

22：三辅触头

23：四辅触头

18：报警触头+分励脱扣器

38：报警触头+欠压脱扣器

28: 报警触头+单辅助触头

68: 报警触头+双辅触头

67: 报警触头+三辅触头

66: 报警触头+四辅触头

40：分励脱扣器+单辅助触头

41：分励脱扣器+双辅触头

42：分励脱扣器+三辅触头

43：分励脱扣器+四辅触头

70：欠压脱扣器+单辅助触头

71：欠压脱扣器+双辅触头

72：欠压脱扣器+三辅触头

73：欠压脱扣器+四辅触头

48：报警触头+分励脱扣器+单辅助触头

47：触头+分励脱扣器+双辅触

46：警触头+分励脱扣器+三辅触头

45：触头+分励脱扣器+四辅触头

78：触头+欠压脱扣器+单辅助触头

77：触头+欠压脱扣器+双辅触头

76：警触头+欠压脱扣器+三辅触头

75：触头+欠压脱扣器+四辅触头

本页为证书附页，应与证书主页同时使用。

中国质量认证中心
CHINA QUALITY CERTIFICATION CENTRE

中国质量认证中心有限公司

http://www.cqc.com.cn 北京市丰台区南四环西路188号九区5号楼 100070 电话：+86 10 83886666